Legende

1.2

- pneumatische Arbeitsleitungen
- pneumatische Steuerleitungen
- elektrische Leitungen
- Leitungsverbindungen
- Leitungen gekreuzt
- Leitungsfuehrung durch Rohbausaeule
- Leitungsfuehrung an Rohbausaeule
- Leitungsverbindung im Drehkranz O=Dach LU Firma Huebner
- Leitungsverbindung im Drehkranz S=Seite LU Firma Huebner
- Leitungsverbindung im Drehkranz U=Unten LU Firma Huebner

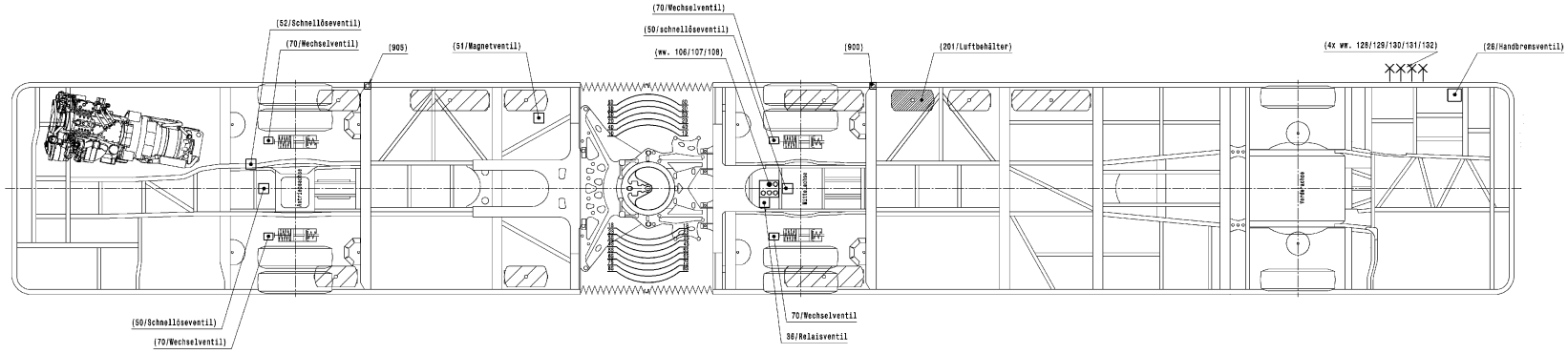

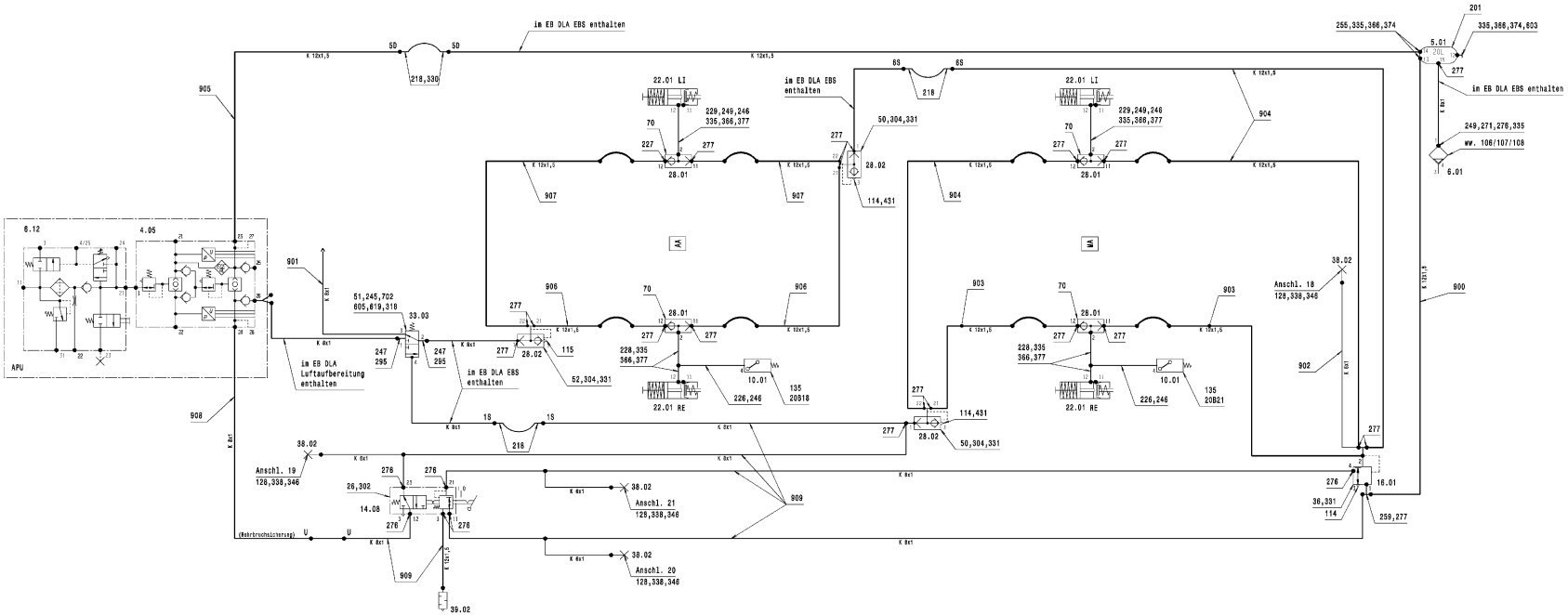

allgemeine Hinweise

2

gezeichnet: Fahrzustand, ungebremst
Leitungsangabe: Aussendurchmesser x Wandstaerke

Befestigungselemente (Schrauben, Muttern, Schellen, Scheiben, Kabelbinder) sind bildlich nicht dargestellt.

Angaben fuer Leitungseinbau nach DIN 74324 Teil 2
Ausfuehrung nach MBN 31 010
Druckangaben in (bar) Ueberdruck
Druckschalter senkrecht nach oben einbauen

Kunststoffleitungseinbau

1. Leitungssatz am Fixpunkt befestigen
2. Endpunkte montieren
3. Leitungssatz im Fahrzeug endbefestigen

Druckluftleitungen sind spannungsfrei einzubauen und duerfen nicht scheuern.
Bei Befestigung und Buendelung von Kunststoffleitungen sind Einschnuerungen zu vermeiden!

Im achs- und steinschlaggefährdeten Bereich, sowie bei kritischen Stellen, die ein Abknicken der Leitungen ermoeglichen, Wellschlauch A 000 546 15 30 verwenden.

Dichtheit der Bremsanlage

Bei stillstehendem Motor und gefuellter Anlage Druckabfall in 10 Minuten nicht groesser als 0,1 bar.
Bei Teilbremsdruck von 3 bar Druck in Vorrats- und Bremszylinder in 3 Minuten nicht erkennbar veraendert.

Druckangaben

3

Druckregler: Abschaltdr. 11,5 + 0,3 bar (Anschl. 24) Schaltspanne 1,5 ± 0,25 bar
Sicherheitsventil: Oeffnungsdruck 14,5 + 2,5 bar
Warnleuchte im Display 6,5 bar ± 0,2 bar

Vierkreisschutzventil	Oeffnungs-druck	Schliess-druck	Begrenzungsdruck p2 bei p1 von:	Ueberfuell-wert
Kreis 1 und 2 (21/22)	9 - 0,3	≥ 7,0	10± 0,2 (12,5)	≤ 11,8
Kreis 3 und 4 (24/25)	7,5-0,3	≥ 4,5	8,5-0,4 (13,2)	≤ 9,8

Auffuellreihenfolge (Anlage drucklos)

p1 ≥ 7,2 bar und p2 ≥ 3 bar wenn p3 = 1 bar oder
p2 ≥ 7,2 bar und p1 ≥ 3 bar wenn p3 = 1 bar

Druckschalter/Drucksensoren

5.3

Nr.135 20B18 = Druckschalter Loesedruck Federspeicher 5,5 bar ± 0,2 bar (Oe) AA
Nr.135 20B21 = Druckschalter Loesedruck Federspeicher 5,5 bar ± 0,2 bar (Oe) MA

②

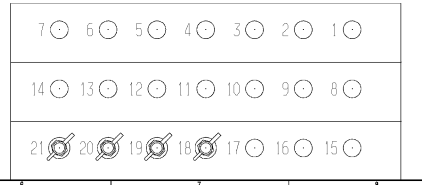

Pruefanschluesse in Klappe unter FAP

18 - Federspeicher Zylinder- bzw. Loesedruck
19 - Federspeicher Notloese
20 - Federspeicher Vorrat
21 - Federspeicher Steuerdruck

1;Mit Aenderung neu gezeichnet/ Zeichnungsuebearbeitet./Tab.4 und Pos.Nr.entf./		G	002	WAO 710D6/09			siehe KEM
Aenderungsindex / Fliegquerst. / Aenderungsbezeichnung / State of revision / grid square / Revision text		CAD	ZZS	Auftrage-Nr. order no.	Bearb./auth. Datum/date	Pruef./check Datum/date	Norm/stand. Datum/date
Werkstoff (Endzustand) / Material (Final condition)				Oberfl.ueb./surf.prot. GML		Datum/date	Name/name
				Farbe/color	Bearb./auth.	2009-02-24	Bilser
				Dekor/decoration MBN 31030	Pruef./check	siehe	KEM
				Oberfl.eng./surf.texture MBN 31001	Norm/stand.	siehe	KEM
				Oberflaeche/surface ber.	Freig./rel.	siehe	KEM
Stammdaten/D-Pflicht/required MBN 10017 Werkstoffe Manuell	4K12/Kn20/ Kerkmann/ Ipsen/number of texture	PDOX-Relevanz/relevance MBN 10305		Eigab./number of VPD-Ident.Nr./no.	EIG-Kennzeichen/ code A 000330		
DS	0						
DZ	0						
Allg.Toleranzen/gen.tolerances.		gesetzl.Vorschrift/statutory ref.		CAD	ZZS	Autor.-Nr./order no.	Indextoerende Abt./resp. dep. HGF
Referenz-Nr./reference no.	Massenmass Ok/Bezeichnung/title						
Massstab/scale 1:1	Systemvorgabe CATIA V5R16			EB DRUCKLUFTANLAGE FEDERSPEICHER EB COMPRESSED AIR SYSTEM			
Toleranzrung/tolerancing				NM: 628.320			4T, LA
EvoBus	EvoBus Schutzvermerk DIN ISO 16016 beachten! Refer to protection notice DIN ISO 16016!			Format/size A0	Blatt/sheet	Sach-Nr./basic number A 628 430 36 97	

Nach Aenderung ohne Zustimmung der Federführenden Erwaltg. / Any alterations are subject to the approval of the design department.